Общество с ограниченной ответственностью
"Каменск-Проект"

Свидетельство СРО-П-153-30032010 от 19 июня 2017 г.
№ СД-П-132-6612047824-01

Комплексное благоустройство общественной территории берега р. Исеть вдоль ул. Набережная, на участке от ул. Гагарина до ул. Каменская. г. Каменск-Уральский

1 этап строительства

Рабочая документация

"Генеральный план"

Основной комплект рабочих чертежей

МК - 58 / 20 - ГП

Изм.	№Док.	Подпись	Дата

2020

Общество с ограниченной ответственностью
"Каменск-Проект"

Свидетельство СРО-П-153-30032010 от 19 июня 2017 г.
№ СД-П-132-6612047824-01

Комплексное благоустройство общественной территории берега р. Исеть вдоль ул. Набережная, на участке от ул. Гагарина до ул. Каменская. г. Каменск-Уральский

1 этап строительства

Рабочая документация

"Генеральный план"

Основной комплект рабочих чертежей

МК - 58 / 20 - ГП

Директор С. А. Беспалов

Главный архитектор проекта А. В. Кузнецова

Изм.	№Док.	Подпись	Дата

2020

Ведомость рабочих чертежей основного комплекта

Лист	Наименование	Примечание
1.1...1.5	Общие данные	
2	Разбивочный план	
3	План организации рельефа	
4	План земляных масс	
5	План благоустройства	
6	Фрагмент. Площадка для выгула и дрессировки собак	
7	Ведомость малых архитектурных форм и переносных изделий	
8	Ведомость малых архитектурных форм и переносных изделий	
9	Типы покрытий	
10	Типы покрытий	
11	Типы покрытий	
12	Типы покрытий	
13	Типы покрытий	
14	Ведомость тротуаров, дорожек, площадок	
15	План озеленения	
16	Схема крепления георешетки	
17	Ассортиментная ведомость элементов озеления	
18	Ассортиментная ведомость элементов озеления	
19	Ассортиментная ведомость элементов озеления	
20	Сводный план инженерных сетей	

СОГЛАСОВАНО:

Взамен инв. N

Подпись и дата

Инв. N подл.

Изм.	Кол.уч	Лист	№Док.	Подпись	Дата
Составил		Кузнецова			11.2020
Проверил		Кузнецова			11.2020
ГАП		Кузнецова			11.2020
Директор		Беспалов			11.2020
Н.контроль		Беспалов			11.2020

МК - 58 / 20 - ГП

Комплексное благоустройство общественной территории берега р. Исеть вдоль ул. Набережная, на участке от ул. Гагарина до ул. Каменская.
г. Каменск-Уральский

1 этап строительства

Стадия	Лист	Листов
Р	1.1	20

Общие данные

ООО "Каменск-Проект"

Ведомость основных комплектов рабочих чертежей

Обозначение	Наименование	Примечание
МК - 58 / 20 - ПЗ	Пояснительная записка	
МК - 58 / 20 - ГП	Генеральный план	
МК - 58 / 20 - АС	Архитектурно=строительные решения	
МК - 58 / 20 - ЭН	Наружное электроосвещение	
МК - 58 / 20 - СМ	Смета	

СОГЛАСОВАНО:

Взамен инв. N

Подпись и дата

Инв. N подл.

Изм.	Кол.уч	Лист	№Док.	Подпись	Дата	**МК - 58 / 20 - ГП**	Лист 1.2

Ведомость ссылочных и прилагаемых документов

Обозначение	Наименование	Примечание
	Ссылочные документы	
ГОСТ 6665-91	Камни бетонные и железобетонные бортовые. Технические условия	
ГОСТ 17608-2017	Плиты бетонные тротуарные. Технические условия (с Поправкой)	
	Прилагаемые документы	

СОГЛАСОВАНО:

Взамен инв. N

Подпись и дата

Инв. N подл.

Изм.	Кол.уч	Лист	№Док.	Подпись	Дата	**МК - 58 / 20 - ГП**	Лист 1.3

Общие указания

1. Рабочий проект «Комплексное благоустройство общественной территории берега р. Исеть вдоль ул. Набережная, на участке от ул. Гагарина до ул. Каменская. г. Каменск-Уральский. 1 этап строительства» выполнен ООО «Каменск-Проект».

2. Рабочий проект выполнен на основании:
- Муниципальная программа "Формирование современной городской среды на территории муниципального образования город Каменск-Уральский на 2017-2024 годы", утвержденная Постановлением Администрации города Каменска-Уральского от 24.05.2017 №424
- Муниципального контракта от 21.09.2020 №58/20
- Приложение №1 к муниципальному контракту - "Техническое задание".

Заказчик проектной документации - Муниципальное казенное учреждение "Управление капитального строительства" (МКУ "УКС")

3. Исходной документацией послужили:
- Технический отчет по результатам инженерно-геодезических изысканий для подготовки проектной и рабочей документации, разработанный ООО "Стройизыскания" в 2020 году (37/20 - ИГДИ, том1);

- Эскизный проект "Комплексное благоустройство общественной территории берега р. Исеть вдоль ул. Набережная, на участке от ул. Гагарина до ул. Каменская. г. Каменск-Уральский" выполненный ООО «Каменск-Проект» и согласованный Председателем Комитета по архитектуре и градостроительства г. Каменска-Уральского, с МКУ "Управление капитального строительства";

- Приказ ОМС "Комитет по управлению имуществом города Каменска-Уральского" № 415 от 06.07.2020 - определяющий границу проектирования и благоустройства;

- "Акт обследования зеленых насаждений" по адресу: зеленая зона ул. Набережная от ул. Гагарина до ул. Стахановской (1 этап) от 11.09.2020, составленный представителями МКУ "УГХ" и МКУ "УКС"

4. Нормативная документация:
- СП 42.13330.2016 «Градостроительство. Планировка и застройка городских и сельских поселений»,
- СП 82.13330.2016 "Благоустройство территорий. Актуализированная редакция СНиП III-10-75"

5. Рабочая документация, 1 этап строительства, предусматривает работы по благоустройству на земельном участке, ограниченном:
- с севера - рекой Исеть,
- с востока - железнодорожным мостом, ул. Гагарина,
- с юга - ул. Набережной,
- с запада - ул. Стахановской.

Земельный участок - с активным релефом, с понижением в сторону р. Исеть. Абсолютные отметки в условх границах проектирования - 146,35...119.49.

Участок - с существующими зелеными насаждениями. На основании "Акта обследования зеленых насаждений", на участке: деревья клен и тополь - старовозрастные, пораженные болезнями, грибами и вредителями, состояние неудовлетворительное, подлежат удалению. газоны полностью заросли порослью, требуется сплошная расчистка кустарника порослевого.

СОГЛАСОВАНО:

Взамен инв. N

Подпись и дата

Инв. N подл.

Изм.	Кол.уч	Лист	№Док.	Подпись	Дата	МК - 58 / 20 - ГП	Лист 1.4

6. Рабочая документация предусматривает работы по благоцстройству участка с максимальным сохранением элементов сложившегося ландшафта:
- сохранение двух массивов ценных пород - березовый массив и пихтовый массив,
- сохранение рельефа участка.

Рабочий проект предусматривает на участке размещение и устройство:
-участка велодорожки с разворотной площадкой с асфальтобетонным покрытием, предназначенным для механизированной уборки, и с с разметкой по покрытию,
- пешеходно-беговых дорожек с асфальтобетонным покрытием, предназначенным для механизированной уборки, с разметкой по покрытию, оборудованных скамьями и урнами,
- площадки для выгула и дрессировки собак с щебеночным покрытием, со специализированным оборудованием для дрессровки собак, с урнами,
- входной площадки с покрытием из печатного бетона, предназначенного для механизированной уборки, с колоннадой,
- лесницы бетонной,
- смотровой площадки с покрытием из печатного бетона, предназначенного для механизированной уборки, с балюстрадой и ротондой,
- видовых площадок с покрытием из цветной бетонной плитки, предназначенным для механизированной уборки, со скамьями и урнами,
- площадок отдыха с покрытием из цветной бетонной плитки предназначенным для механизированной уборки, с качелями и урнами,
- устройство спланированного укрепленного откоса,
- сохранение на участке существующих ценных зеленых насаждений: массива березы и массива пихты;
- озеленение территории - устройство газона садово-паркового,
- озеленение территории - устройство рабатки с посевом цветов,
- озеленения территории - посадка деревьев и кустарников ценных пород группами, вдоль прогулочных дорожек.

7. Доступность в территории для МГН обеспечивается устройством понижения бортового камня и пандусов при примыкании разновысоких покрытий на путях перемещения МГН

8. Технико-экономические показатели 1 этапа строительства:
- Площадь благоустраиваемой территории в условных границах - 21 081 кв.м
- Площадь застройки (площадка с колоннадой, лестница, площадка с ротондой и балюстрадой - 768 кв.м
- Площадь твердых покрытий - 3 250 кв.м
- Площадь озеленения и газонов, включая спланированный откос - 17 063 кв.м

Рабочая документация разработана в соответствии с градостроительным планом земельного участка, заданием на проектирование, градостроительным регламентом, техническими регламентами, в том числе устанавливающими требования по обеспечению безопасной эксплуатации зданий, строений, сооружений и безопасного использования прилегающих к ним территорий, и с соблюдением технических условий.

Главный архитектор проекта А. В. Кузнецова

СОГЛАСОВАНО:

Взамен инв. N

Подпись и дата

Инв. N подл.

Изм.	Кол.уч	Лист	№Док.	Подпись	Дата

МК - 58 / 20 - ГП

Лист 1,5

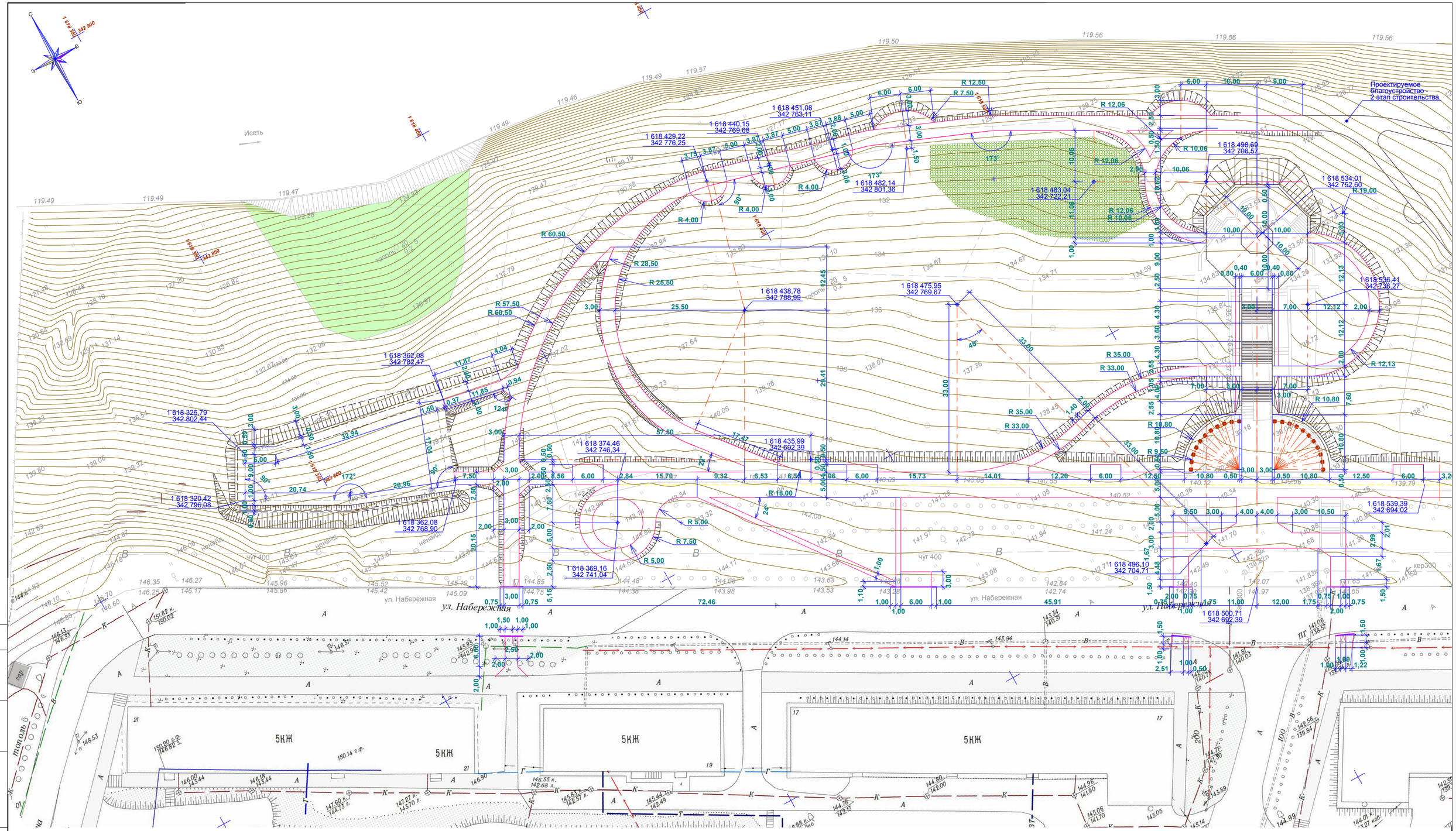

1. До начала производства работ необходимо произвести:
- демонтаж разрушенных железобетонных конструкций лестниц, площадок (см. комплект АС),
- удаление старовозрастных, пораженных болезнями, грибами и вредителями, неудовлетворительного состояния, деревья высотой более 40 м, кустарника порослевого на основании Акт обследования зеленых насаждений от 11.09.2020, составленного представителями МКУ "УГХ", МКУ "УКС" (обследование зеленых насаждений по адресу: зеленая зона ул. Набережная от ул. Гагарина до ул. Стахановской (1 этап)).

						МК - 58 / 20 - ГП	
						Комплексное благоустройство общественной территории берега р. Исеть вдоль ул. Набережная, на участке от ул. Гагарина до ул. Каменская. г. Каменск-Уральский	
Изм.	Кол.уч.	Лист	№Док.	Подпись	Дата		
Разработал		Кузнецова			11.2020	1 этап строительства	Стадия: Р; Лист: 2; Листов:
Проверил		Кузнецова			11.2020		
Н.контроль		Беспалов			11.2020	Разбивочный план	ООО "Каменск - Проект"

СОГЛАСОВАНО:

Взамен инв. N

Подпись и дата

Инв. N подл.

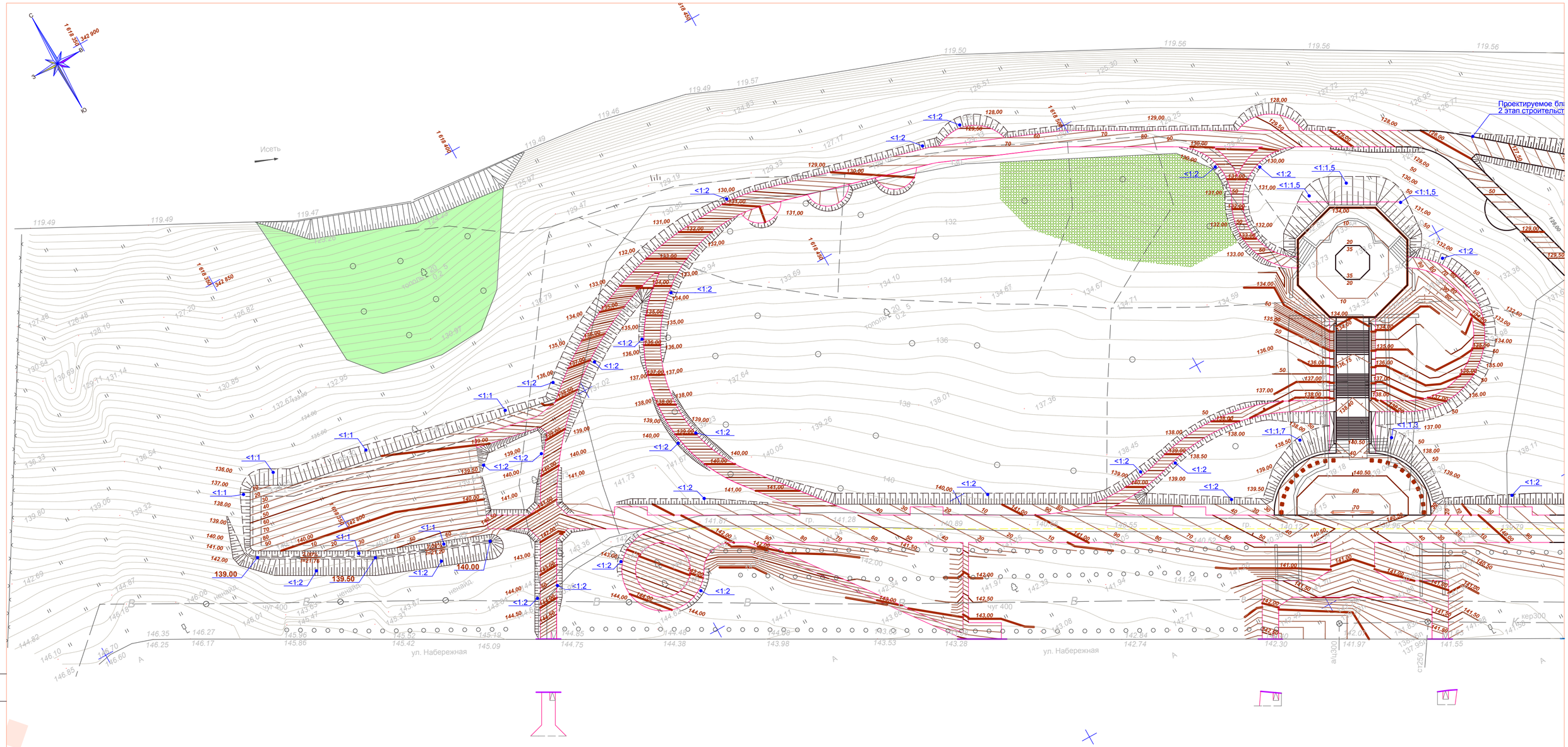

СОГЛАСОВАНО:

Взамен инв. N

Подпись и дата

Инв. N подл.

						МК - 58 / 20 - ГП
						Комплексное благоустройство общественной территории берега р. Исеть вдоль ул. Набережная, на участке от ул. Гагарина до ул. Каменская. г. Каменск-Уральский
Изм.	Кол.уч.	Лист	№Док.	Подпись	Дата	
Разработал		Кузнецова				1 этап строительства
Проверил		Кузнецова				
Н.контроль		Беспалов				План организации рельефа

Стадия	Лист	Листов
Р	3	

ООО "Каменск - Проект"

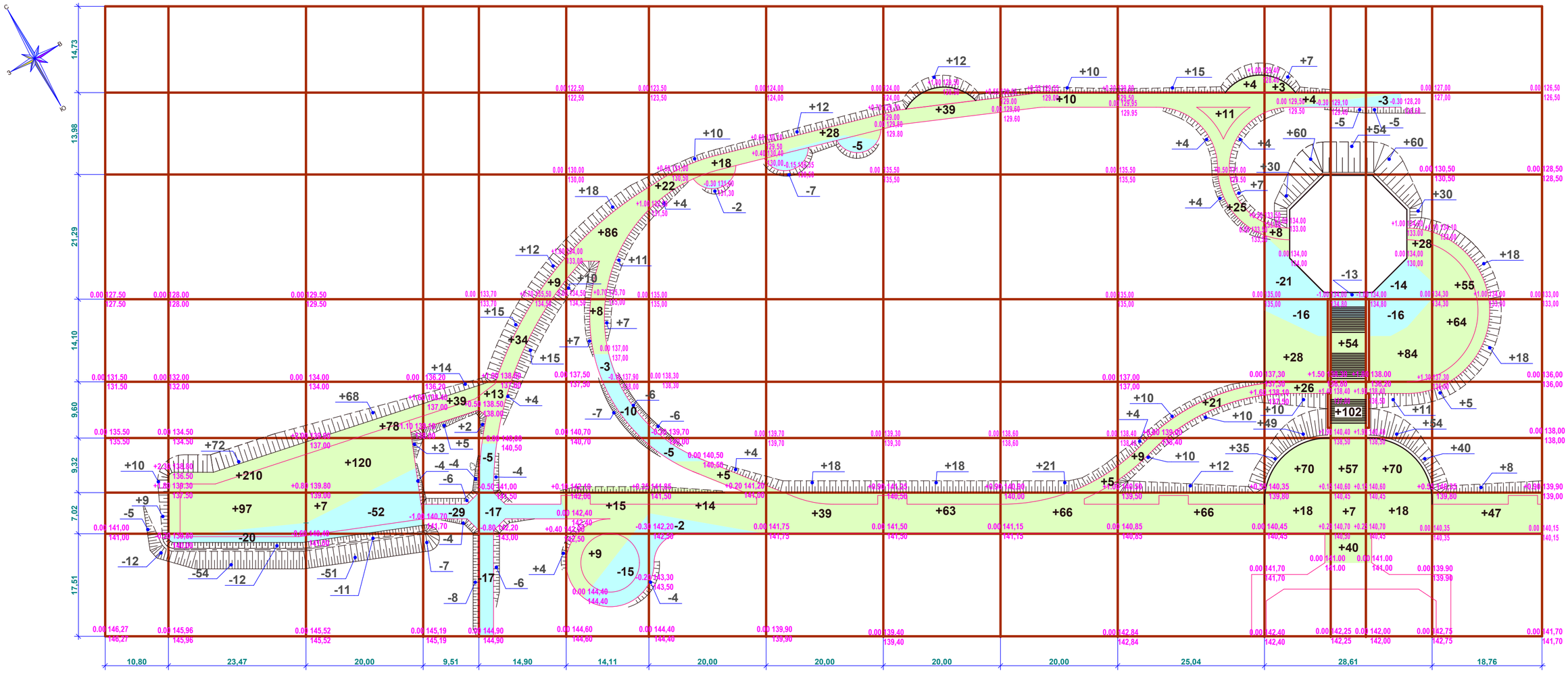

Итого, м куб																	Всего, м куб		
	Насыпь	+19	+379	+276	+58	+106	+171	+77	+97	+132	+112	+194	+348	+310	+395	255		Насыпь	+2 929
	Выемка	-17	-86	-118	-58	-49	-45	-9	-12	-	-	-	-37	-18	-38	-		Выемка	-487

Насыпь
Выемка

Ведомость объемов земляных масс

Наименование	Количество, м. куб		Примечание
	Насыпь (+)	Выемка (-)	
1. Грунт планировки территории (с учетом срезки плодородного грунта)	**2 929**	**487**	
2. Вытесненный грунт при устройстве:		**2 647**	2 381+266=2 647
а) тротуаров и площадок		**2 381**	159,0x0,17=27,0 23 970,0x0,26=6 232,2 80,0x0,30=24,0
			36,0x0,51=18,3 620,0x0,15=93,0 510,0x0,37=188,7
			68,0x0,30=20,4 1 290+1 091=2 381
б) подземных частей площадки под коллонаду и лестницу		**266**	
в) снятый плодородной почвы на участках озеленения		**0**	
3. Поправка на уплотнение грунта	**293**		2 929x0,1=293
Всего пригодного грунта	**3 222**	**3 400**	487+2647+266=3 400 2929+293=3 222
4. Избыток пригодного грунта	**178**		3400-3222=178
5. Избыток плодородного грунта, в том числе:			
а) используемый для озеленения территории (газон)	**0**	**0**	
б) используемый для озеленения территории	**131**	**581**	(159,0+2 397,0+ 80,0+36,0+620,0+ 510,0+68,0)x0,15= 580,5
в) избыток плодородного грунта	**450**		581-131=450
6. Итого перерабатываемого грунта	**3 981**	**3 981**	322+178+131+450=3981 3400+581=3981

1. Объем земляных работ под "Смотровой площадкой с ротондой" см. комплект АС

Изм.	Кол.уч.	Лист	№Док.	Подпись	Дата	**МК - 58 / 20 - ГП**		
						Комплексное благоустройство общественной территории берега р. Исеть вдоль ул. Набережная, на участке от ул. Гагарина до ул. Каменская. г. Каменск-Уральский		
Разработал		Кузнецова			11.2020	1 этап строительства	Стадия	Лист	Листов
Проверил		Кузнецова			11.2020		Р	4	
Н.контроль		Беспалов			11.2020	План земляных масс	ООО "Каменск - Проект"		

СОГЛАСОВАНО:

Взамен инв. N

Подпись и дата

Инв. N подл.

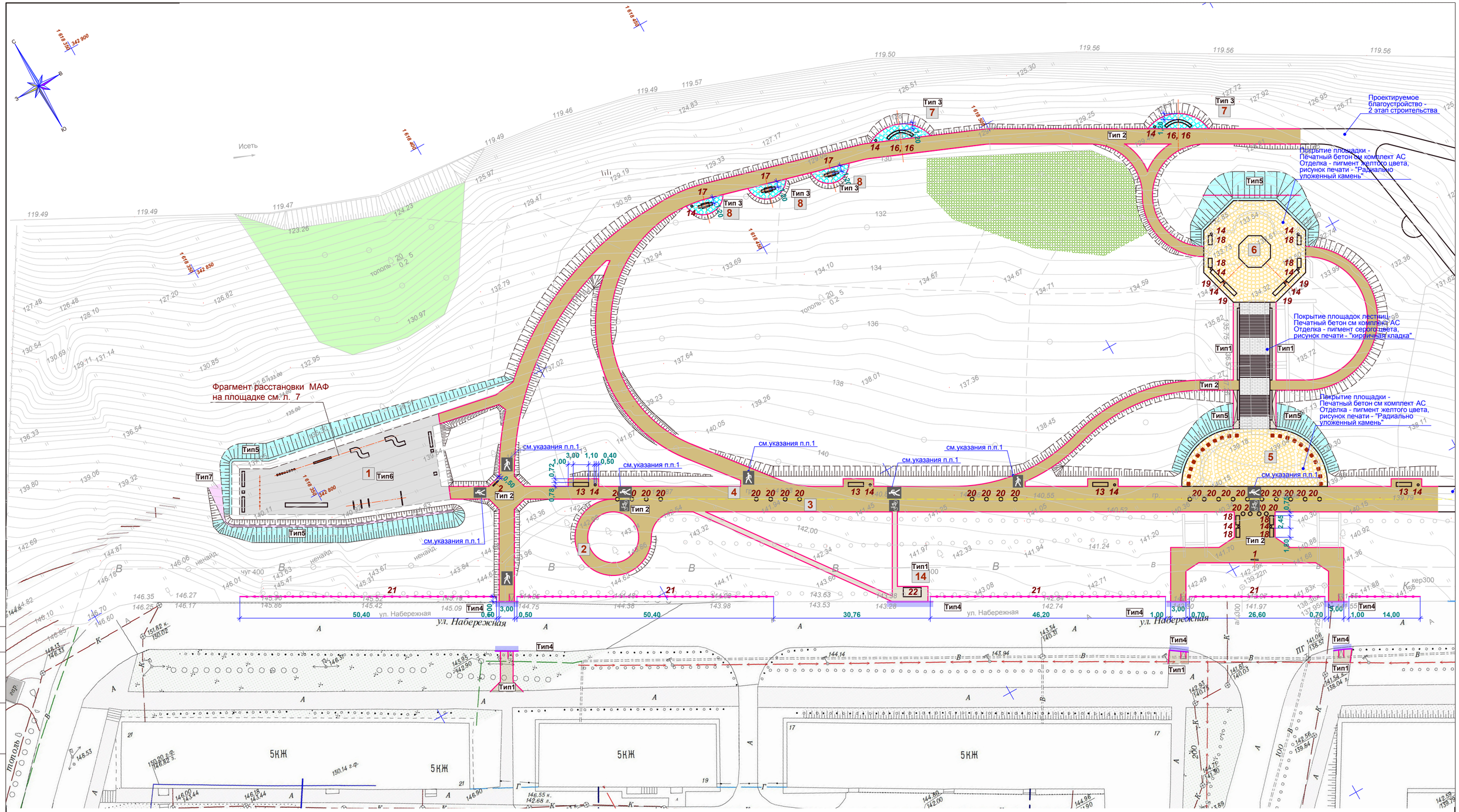

Экспликация площадок, дорожек

1	Площадка для выгула и дрессировки собак
2	Разворотная площадка для велосипедистов
3	Велодорожка с разметкой по покрытию
4	Пешеходно-беговая дорожка с разметкой по покрытию
5	Входная площадка аллеи "Старая Красногорка" с колоннадой
6	Видовая площадка аллеи "Старая Красногорка" с баллюстрадой и ротондой
7	Видовая площадка со скамьей
8	Площадка отдыха с качелями

Условные графические изображения

Устройства пандуса в местах примыкания разновысоких покрытий

Тип 2 Тип покрытия

13 14 Малые архитектурные формы и переносные изделия

1. По асфальтобетонному покрытию выполнить разметку в соответствии с ГОСТ Р 52289-2004 и ГОСТ Р 51256-2011 для обозначения пешеходных и велосипедных дорожек (полос).

						МК - 58 / 20 - ГП		
						Комплексное благоустройство общественной территории берега р. Исеть вдоль ул. Набережная, на участке от ул. Гагарина до ул. Каменская. г. Каменск-Уральский		
Изм.	Кол.уч.	Лист	№Док.	Подпись	Дата			
Разработал		Кузнецова			11.2020	1 этап строительства	Стадия	Лист	Листов
Проверил		Кузнецова			11.2020		Р	5	
Н.контроль		Беспалов			11.2020	План благоустройства	ООО "Каменск - Проект"		

СОГЛАСОВАНО:

Взамен инв. N

Подпись и дата

Инв. N подл.

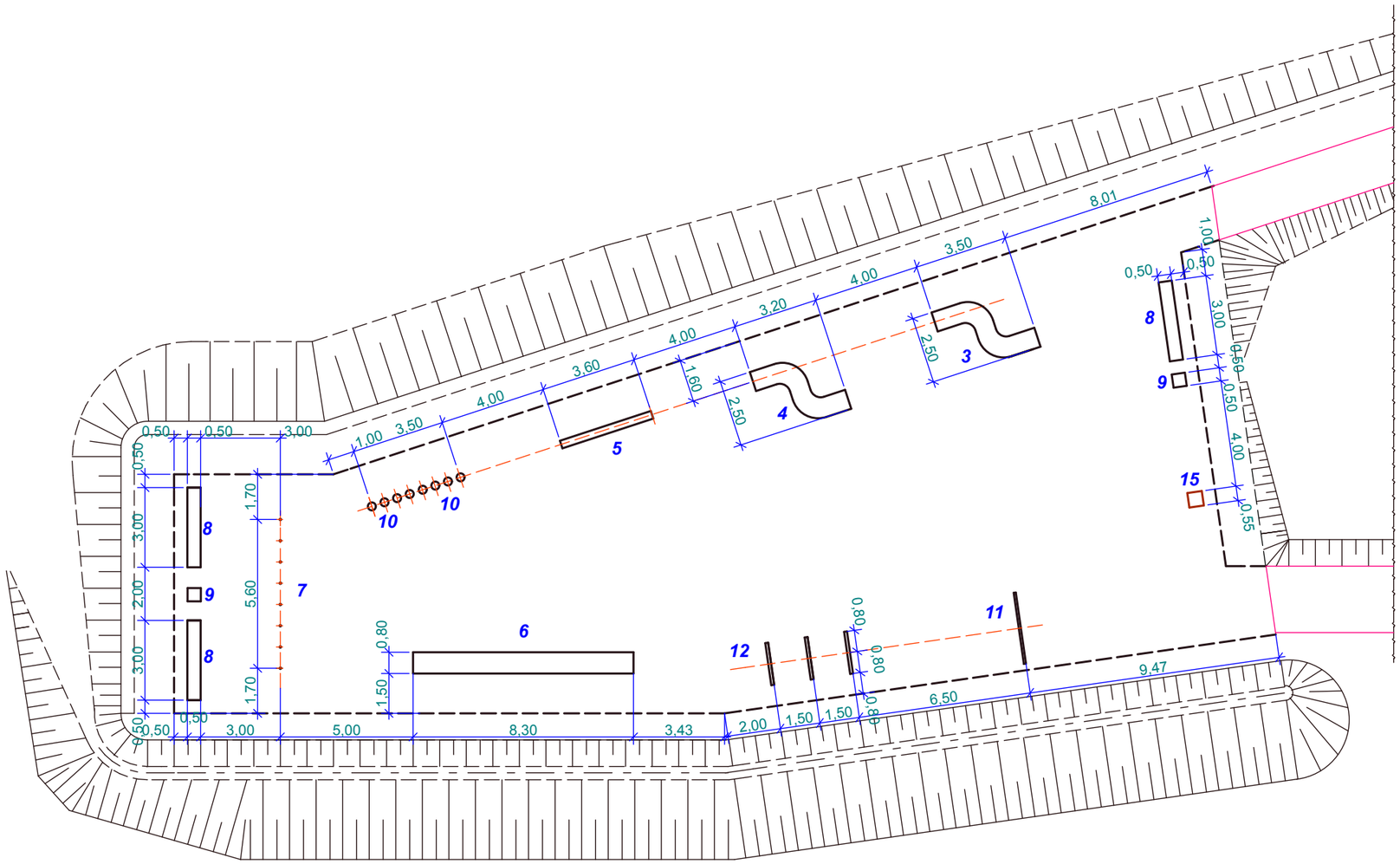

1. Данный лист см. совместно с л. 5, 7, 8

						МК - 58 / 20 - ГП		
						Комплексное благоустройство общественной территории берега р. Исеть вдоль ул. Набережная, на участке от ул. Гагарина до ул. Каменская. г. Каменск-Уральский		
Изм.	Кол.уч	Лист	№Док.	Подпись	Дата			
Разработал		Кузнецова			11.2020	1 этап строительства	Стадия: Р	Лист: 6 / Листов:
Проверил		Кузнецова			11.2020			
Н.контроль		Беспалов			11.2020	Фрагмент. Площадка для выгула и дрессировки собак	ООО "Каменск - Проект"	

СОГЛАСОВАНО:

Взамен инв. N

Подпись и дата

Инв. N подл.

Ведомость малых архитектурных форм и переносных изделий

Поз.	Наименование	Кол. шт.
1	Производство "Мегаполис". Информационный стенд	1



Артикул	Страница каталога	Размеры	Цена
0434	86	в: 1,82 м д: 1,05 м	45 400 руб.

2	Производство "Мегаполис". Информационный стенд	1



Артикул	Страница каталога	Размеры	Цена
0435	86	в: 1,82 м д: 0,6 м	31 131 руб.

3	Производство "Мегаполис". Оборудование для дрессировки собак	1



Артикул	Страница каталога	Размеры	Цена
9400	104	в: 0,75 м ш: 3,5 м д: 2,5 м	211 310 руб.

4	Производство "Мегаполис". Оборудование для дрессировки собак	1



Артикул	Страница каталога	Размеры	Цена
9399	104	в: 0,7 м ш: 2,5 м д: 3,2 м	52 600 руб.

5	Производство "Мегаполис". Оборудование для дрессировки собак	1



Артикул	Страница каталога	Размеры	Цена
9402	104	в: 0,6 м ш: 0,3 м д: 3,6 м	15 600 руб.

6	Производство "Мегаполис". Оборудование для дрессировки собак	1



Артикул	Страница каталога	Размеры	Цена
9403	104	в: 1,2 м ш: 0,8 м д: 8,3 м	107 952 руб.

7	Производство "Мегаполис". Оборудование для дрессировки собак	1



Артикул	Страница каталога	Размеры	Цена
9394	104	в: 1 м ш: 0,05 м д: 0,05 м	4 380 руб.

8	Производство "Мегаполис". Скамья	3



Артикул	Страница каталога	Размеры	Цена
9299	6	в: 0,45 м ш: 0,5 м д: 3 м	56 529 руб.

Ведомость малых архитектурных форм и переносных изделий

Поз.	Наименование	Кол. шт.
9	Производство "Мегаполис". Урна	2

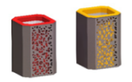

Артикул	Страница каталога	Размеры	Цена
0445	100	в: 0,7 м ш: 0,4 м д: 0,4 м	14 200 руб.

10	Производство "Мегаполис". Оборудование для дрессировки собак	1



Артикул	Страница каталога	Размеры	Цена
9389	104	в: 0,15-0,45 м ш: 0,3 м д: 0,3 м	21 440 руб.

11	Производство "Мегаполис". Оборудование для дрессировки собак	3



Артикул	Страница каталога	Размеры	Цена
9391	104	в: 0,5 м ш: 1,6 м д: 0,11 м	11 904 руб.

12	Производство "Мегаполис". Оборудование для дрессировки собак	1



Артикул	Страница каталога	Размеры	Цена
9387	104	в: 1,2 м ш: 2,7 м д: 0,08 м	30 800 руб.

15	Производство "Мегаполис". Контейнер для сбора биоотходов собак	1



Артикул	Страница каталога	Размеры	Цена
0446	101	в: 1,3 м ш: 0,55 м д: 0,55 м	18 700 руб.

16	Производство "Мегаполис". Скамья	4



Артикул	Страница каталога	Размеры	Цена
9306	10	в: 0,45 м ш: 0,7 м д: 3 м	66 285 руб.

СОГЛАСОВАНО:

Взамен инв. N

Подпись и дата

Инв. N подл.

Изм.	Кол.уч	Лист	№Док.	Подпись	Дата
Разработал		Кузнецова			11.2020
Проверил		Кузнецова			11.2020
Н.контроль		Беспалов			11.2020

МК - 58 / 20 - ГП

Комплексное благоустройство общественной территории берега р. Исеть вдоль ул. Набережная, на участке от ул. Гагарина до ул. Каменская.
г. Каменск-Уральский

1 этап строительства	Стадия	Лист	Листов
	Р	7	

Ведомость малых архитектурных форм и переносных изделий

ООО "Каменск - Проект"

Ведомость малых архитектурных форм и переносных изделий

Поз.	Обозначение	Наименование	Кол. шт.	Масса ед., кг	Примечание
13	Производство "Аданат"	Скамейка «Счастье» Артикул новый: 10009 3,00 х 0,78 х 0,48м	4		
14	Производство "Аданат"	Урна «Краков» Артикул новый: 9031 0,40 х 0,40 х 0,83м	15		
17	Производство "Аданат"	Диван-качели "Олимпия" Артикул: ka 005 2,80 х 3,00м длина скамейки - 1,50м	3		
18	Производство "Аданат"	Скамейка чугунная "Балет" Артикул новый: 10007 1,80 х 0,75 х 0,78м длина скамейки - 1,80м	8		
19	Производство "Аданат"	Скамейка чугунная "Балет" Артикул новый: 10007 3,00 х 0,75 х 0,78м длина скамейки - 3,00м	4		
20	Производство "Аданат"	Столбик ограждения декоративный «Полусфера», белый бетон Артикул новый: 12021 0,50 х 0,50 х 0,25м	26		
21	Производство "Аданат"	Ограждение «Кастор» Артикул новый: 16009 секция 1,40х1,00м	134 шт. секций (187,6 пог.м)		
22	Производство "Аданат"	Контейнерная площадка «Стандарт» Артикул: kp 012 3,5 х 1,77 х 2,22м	1		

1. Для монтажа малых архитектурных форм (поз. 1, 2, 3, 4, 5, 6, 7, 10, 11, 12, 17) предусмотреть фундаменты. Фундаменты см. комплект АС

2. Для монтажа ограждения "Кастор" выполнить под каждую стойку ограждения (139 шт.) - фундамент из бетона В15 - диаметр 0,2м, глубина 1,00м,
объем бетона на фундаменты - 5,6куб м.

Изм.	Кол.уч	Лист	№Док.	Подпись	Дата	МК - 58 / 20 - ГП			
						Комплексное благоустройство общественной территории берега р. Исеть вдоль ул. Набережная, на участке от ул. Гагарина до ул. Каменская. г. Каменск-Уральский			
Разработал		Кузнецова			11.2020	1 этап строительства	Стадия	Лист	Листов
Проверил		Кузнецова			11.2020		Р	8	
Н.контроль		Беспалов			11.2020	Ведомость малых архитектурных форм и переносных изделий	ООО "Каменск - Проект"		

СОГЛАСОВАНО:

Взамен инв. N

Подпись и дата

Инв. N подл.

Газон садово-парковый
Плодородный грунт с посевом газонной
травяной смеси (мятлик, овсяница, райграс многолетний) - 0.15м
Грунт основания

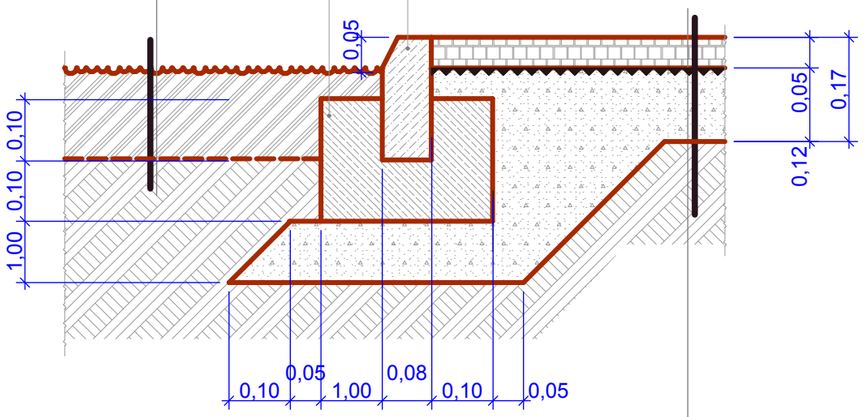

Покрытие Тип 1 (отмостка и тротуар не предназначенный для механизированной уборки с покрытием из асфальтобетона)

- Асфальтобетон из теплой мелкозернистой щебеночной смеси Тип Б, Марка III ГОСТ 9128-2013 - 0.05м
- Розлив битумных вяжущих
- Щебень фракции 5...10мм, (ГОСТ 8267-93*) - 0,12м
- Основание - уплотненный грунт

Рабатка
Плодородный грунт с посевом цветов - 0.15м
Грунт основания

Газон садово-парковый
Плодородный грунт с посевом газонной
травяной смеси (мятлик, овсяница, райграс многолетний) - 0.15м
Грунт основания

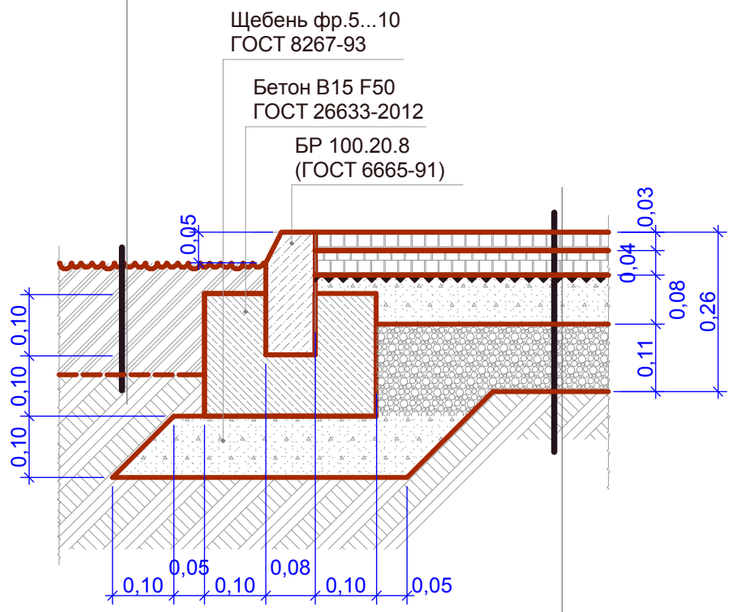

Покрытие Тип 2
(Тротуар предназначенный для механизированной уборки и дорожка для катания на самокатах, велосипедах с покрытием из асфальтобетона):

- Асфальтобетон из теплой мелкозернистой щебеночной смеси Тип Б, Марка II ГОСТ 9128-2013 - 0,03 м
- Асфальтобетон из теплой крупнозернистой щебеночной смеси Тип Б, Марка III ГОСТ 9128-2013 - 0,04 м
- Розлив битумных вяжущих
- Щебень фр.20...40мм (ГОСТ 8267-93) - 0,08 м
- Щебень фр.40...70мм (ГОСТ 8267-93) - 0,11м
- Основание - уплотненный грунт

СОГЛАСОВАНО:

Взамен инв. N

Подпись и дата

Инв. N подл.

Изм.	Кол.уч	Лист	№Док.	Подпись	Дата	МК - 58 / 20 - ГП			
						Комплексное благоустройство общественной территории берега р. Исеть вдоль ул. Набережная, на участке от ул. Гагарина до ул. Каменская. г. Каменск-Уральский			
Разработал		Кузнецова			11.2020	1 этап строительства	Стадия	Лист	Листов
Проверил		Кузнецова			11.2020		Р	9	
Н.контроль		Беспалов			11.2020	Типы покрытий	ООО "Каменск - Проект"		

Газон садово-парковый

Плодородный грунт с посевом газонной
травяной смеси (мятлик, овсяница, райграс многолетний) - 0.15м

Грунт основания

Покрытие Тип 2
(Тротуар предназначенный для механизированной уборки и дорожка для катания на самокатах, велосипедах с покрытием из асфальтобетона)

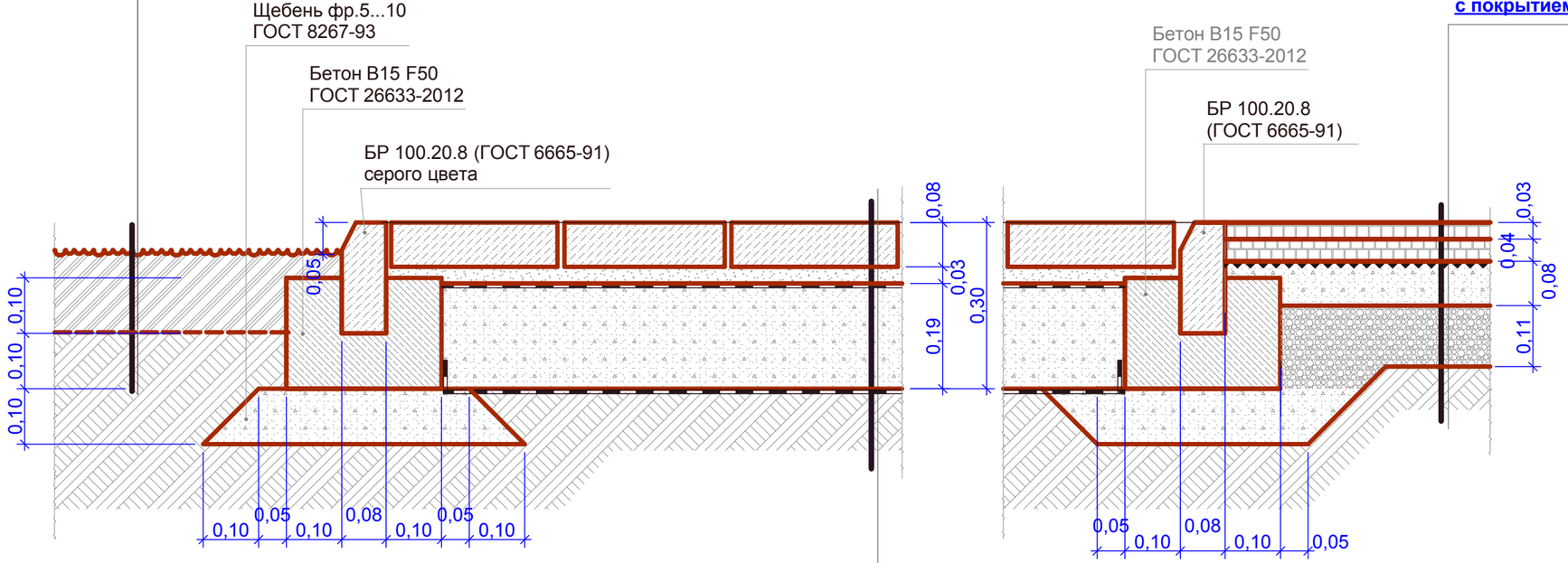

Покрытие Тип 3 (Площадки отдыха, предназначенные для механизированной уборки с покрытием из бетонной тротуарной плитки)

- Плитка бетонная тротуарная производства "Берит"
  Комплект "Готика", цветная (желтая на белом цементе 33%, красная на белом цементе 33%, белая на белом цементе 34%)
  уложенная радиально
  + заполнение швов сухой цементно-песчаной смесью 1:3 - 0,08м
- Выравнивающий слой - сухая цементно-песчаная смесь 1:3 - 0,03м
- Геотекстиль - Геоспан ТС90 -1слой
- Щебень фр. 5...10 мм - 0,19мм
- Геотекстиль - Геоспан ТН 20 -1слой
- Основание - существующий грунт

СОГЛАСОВАНО:

Взамен инв. N

Подпись и дата

Инв. N подл.

Изм.	Кол.уч	Лист	№Док.	Подпись	Дата
Разработал		Кузнецова			11.2020
Проверил		Кузнецова			11.2020
Н.контроль		Беспалов			11.2020

МК - 58 / 20 - ГП

Комплексное благоустройство общественной территории берега р. Исеть вдоль ул. Набережная, на участке от ул. Гагарина до ул. Каменская.
г. Каменск-Уральский

1 этап строительства	Стадия	Лист	Листов
	Р	10	

Типы покрытий

ООО
"Каменск - Проект"

Покрытие Тип 2
(Тротуар предназначенный для механизированной уборки и дорожка для катания на самокатах, велосипедах с покрытием из асфальтобетона)

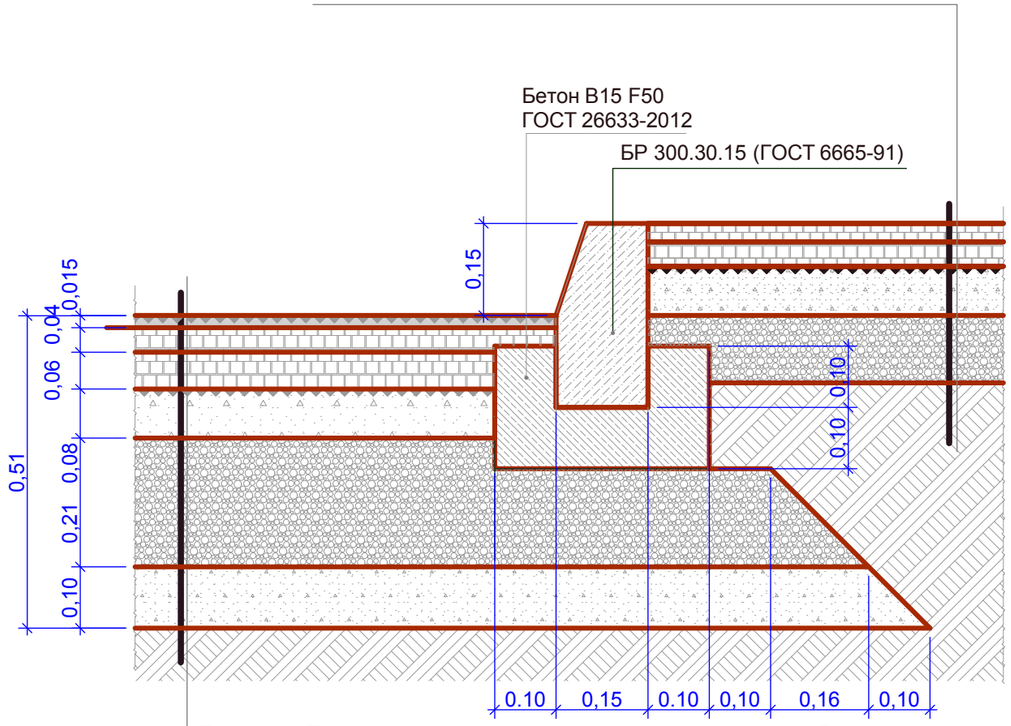

Покрытие Тип 4 (проезжая часть с покрытием из асфальтобетона)

- Поверхностная обработка битумом нефтянным ГОСТ 22245-90 с щебнем фракции 10..15мм (ГОСТ 8267-93) - 0.015м
- Асфальтобетон из теплой мелкозернистой щебеночной смеси Тип Б, Марка II ГОСТ 9128-2013 - 0,04 м
- Асфальтобетон из теплой крупнозернистой щебеночной смеси Тип Б, Марка III ГОСТ 9128-2013 - 0,06 м
- Розлив битумных вяжущих
- Щебень фракции 20...40мм, марка прочности - 800, марка по истираемости И3, марка морозостойкости F25 (ГОСТ 8267-93) - 0,08м
- Щебень ГОСТ 8267-93, уложенный по способу заклинки:
- расклинивающий материал - щебень фр.20...40мм
- основной матеориал - щебень фр.70...120мм - 0,21м
- Щебень фракции 5...10мм, (ГОСТ 8267-93*) - 0,10м
- Уплотненный грунт

СОГЛАСОВАНО:

Взамен инв. N

Подпись и дата

Инв. N подл.

Изм.	Кол.уч	Лист	№Док.	Подпись	Дата	МК - 58 / 20 - ГП			
						Комплексное благоустройство общественной территории берега р. Исеть вдоль ул. Набережная, на участке от ул. Гагарина до ул. Каменская. г. Каменск-Уральский			
Разработал		Кузнецова			11.2020	1 этап строительства	Стадия	Лист	Листов
Проверил		Кузнецова			11.2020		Р	11	
Н.контроль		Беспалов			11.2020	Типы покрытий	ООО "Каменск - Проект"		

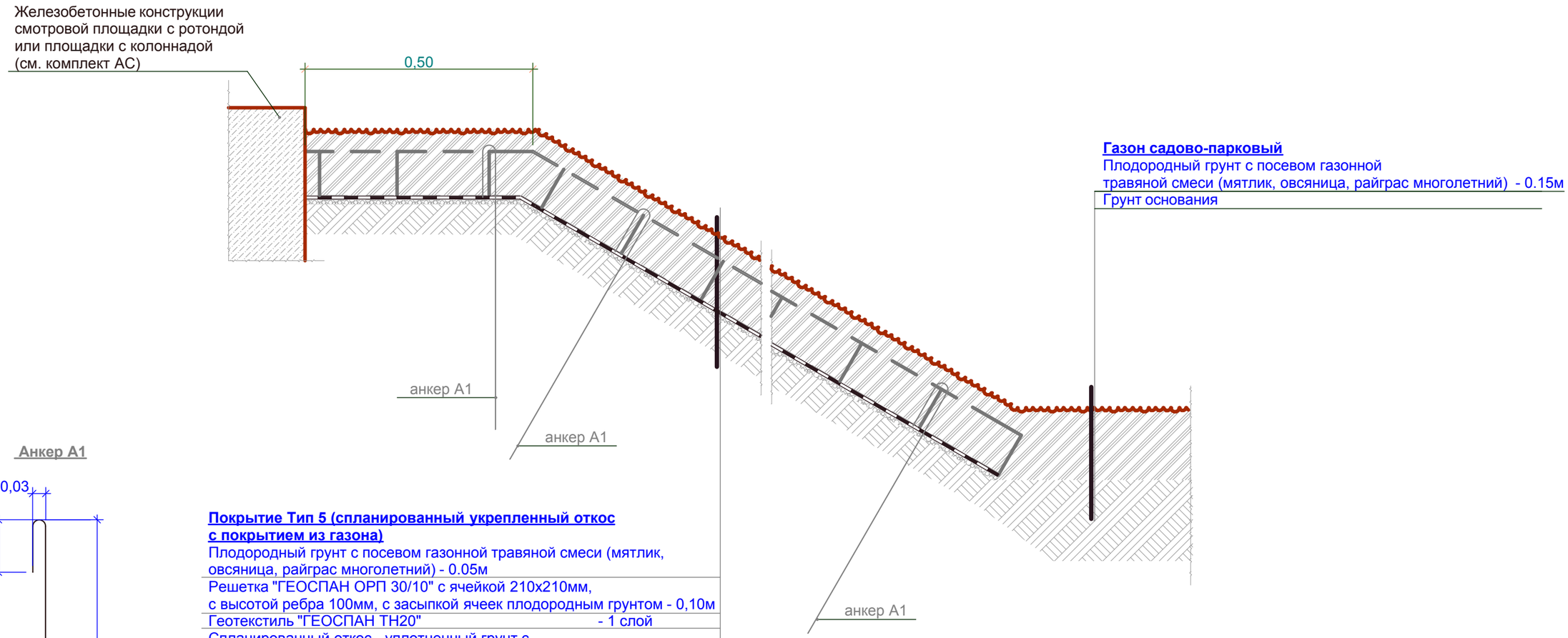

Анкер А1

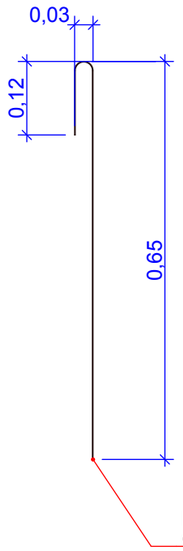

Покрытие Тип 5 (спланированный укрепленный откос с покрытием из газона)

Плодородный грунт с посевом газонной травяной смеси (мятлик, овсяница, райграс многолетний) - 0.05м
Решетка "ГЕОСПАН ОРП 30/10" с ячейкой 210х210мм, с высотой ребра 100мм, с засыпкой ячеек плодородным грунтом - 0,10м
Геотекстиль "ГЕОСПАН ТН20" - 1 слой
Спланированный откос - уплотненный грунт с втопленным щебнем фракции 5...10мм (ГОСТ 8267-93*)

1. Данный лист см. совместно с л. 5
2. Укрепление откосов вести в соответствии с требованиями ОДМ 218.3.032-2013 "Методические рекомендации по усилению конструктивных элементов автомобильных дорог пространственными георешетками (геосотами)".
3. Для монтажа и крепления решетки применить анкер А1.
Минимальное (стандартное) количество и расстановка анкеров по технологическим соображениям (монтажные анкера) предполагает их установку в каждую крайнюю ячейку начала и конца модуля по направлению его растяжения, через крайнюю ячейку в противоположном направлении, а
также равномерно по площади модуля через 1,0-1,2 м.
Схему крепления георешетки анкерами А1 см. л. 16

Изм.	Кол.уч	Лист	№Док.	Подпись	Дата	МК - 58 / 20 - ГП			
						Комплексное благоустройство общественной территории берега р. Исеть вдоль ул. Набережная, на участке от ул. Гагарина до ул. Каменская. г. Каменск-Уральский			
Разработал		Кузнецова			11.2020	1 этап строительства	Стадия	Лист	Листов
Проверил		Кузнецова			11.2020		Р	12	
Н.контроль		Беспалов			11.2020	Типы покрытий	ООО "Каменск - Проект"		

СОГЛАСОВАНО:

Взамен инв. N

Подпись и дата

Инв. N подл.

Газон садово-парковый
Плодородный грунт с посевом газонной
травяной смеси (мятлик, овсяница, райграс многолетний) - 0.15м
Грунт основания

Покрытие Тип 6
(Площадка для выгула и дрессировки собак):
- утрамбованный отсев (щебень гранитный фракции 5-10 мм
М 1200(ГОСТ 8267-93*) - 0,05м
- утрамбованный щебень известняковый фракции 20-40 мм М 400 (ГОСТ 8267-93*) - 0,12м
- песок строительный мелкий (ГОСТ 8736-93) - 0,20м

Газон садово-парковый
Плодородный грунт с посевом газонной
травяной смеси (мятлик, овсяница, райграс многолетний) - 0.15м
Спланированный откос - уплотненный грунт с
втопленным щебнем фракции 5...10мм (ГОСТ 8267-93*)

Покрытие Тип 7
(Дно водоотводной канавы с покрытием из щебня):
- щебень фракции 20...40 (ГОСТ 8267-93*) - 0,10м
- песок строительный мелкий (ГОСТ 8736-93) - 0,20м

Покрытие Тип 5 (спланированный укрепленный откос с покрытием из газона)
Плодородный грунт с посевом газонной травяной смеси (мятлик, овсяница, райграс многолетний) - 0.05м
Решетка "ГЕОСПАН ОРП 30/10" с ячейкой 210х210мм,
с высотой ребра 100мм, с засыпкой ячеек плодородным грунтом - 0,10м
Геотекстиль "ГЕОСПАН ТН20" - 1 слой
Спланированный откос - уплотненный грунт с
втопленным щебнем фракции 5...10мм (ГОСТ 8267-93*)

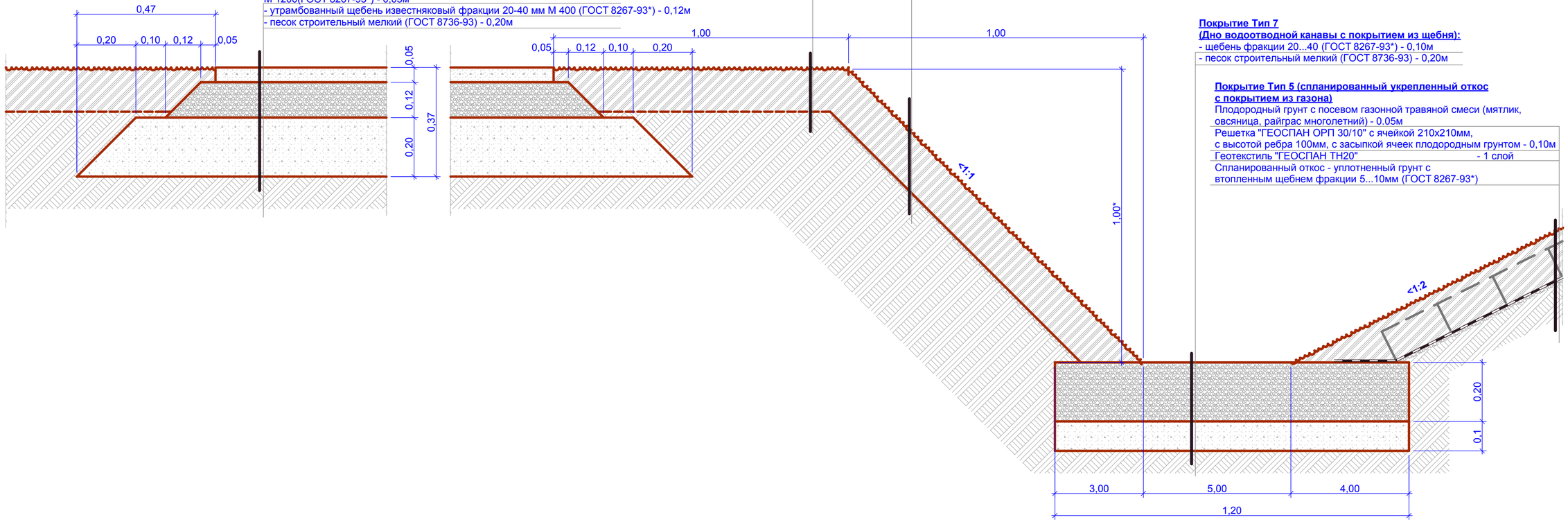

1. Площадку выполнить в соответствии с рекомендациями "Типовая технологическая карта. Устройство пешеходной дорожки с щебеночно-набивным покрытием".

Изм.	Кол.уч.	Лист	№Док.	Подпись	Дата	МК - 58 / 20 - ГП			
						Комплексное благоустройство общественной территории берега р. Исеть вдоль ул. Набережная, на участке от ул. Гагарина до ул. Каменская. г. Каменск-Уральский			
Разработал		Кузнецова			11.2020	1 этап строительства	Стадия	Лист	Листов
Проверил		Кузнецова			11.2020		Р	13	
Н.контроль		Беспалов			11.2020	Типы покрытий	ООО "Каменск - Проект"		

СОГЛАСОВАНО:
Взамен инв. N
Подпись и дата
Инв. N подл.

Ведомость тротуаров, дорожек, площадок

Поз.	Наименование	Тип	Площадь покрытия кв.м	Примечание
1	Отмостка и тротуар не предназначенный для механизированной уборки с покрытием из асфальтобетона	1	159,0	
2	Тротуар предназначенный для механизированной уборки и дорожка для катания на самокатах, велосипедах с покрытием из асфальтобетона	2	2 397,0	
3	Площадки отдыха, предназначенные для механизированной уборки с покрытием из бетонной тротуарной плитки	3	80,0	
4	Проезжая часть с покрытием из асфальтобетона	4	36,0	
5	Спланированный укрепленный откос с покрытием из газона	5	620,0	
6	Площадка для выгула и дрессировки собак с покрытием из утрамбованного щебеночного отсева	6	510,0	
7	Дно водоотводной канавы с покрытием из утрамбованного щебня	7	68,0	

Спецификация к схеме расположения элементов

Марка Поз.	Обозначение	Наименование	Кол.	Масса ед.кг	Примечание
		БР 100.20.8 (ГОСТ 6665-91) серого цвета	1 600	40,0	1 600 пог. м
		+ Бетон В15 F50 ГОСТ 26633-2012 для укладки бетонного бортового камня			656,0 куб.м
		+ Щебень фр.40...70мм (ГОСТ8267-93 *) для монтажа бортового камня			80,0 куб.м
		БР 300.30.15 (ГОСТ 6665-91)	12	320,0	36 пог. м
		+ Бетон В15 F50 ГОСТ 26633-2012 для монтажа бетонного бортового камня			2,0 куб.м
		+ Щебень фр.70...120мм (ГОСТ8267-93*) для монтажа бортового камня			2,0 куб.м
		Щебень фракции 5...10мм (ГОСТ 8267-93*) для монтажа борт.камня			2,1 куб.м
А1		10 АI ГОСТ 5781-82, L=800мм	1 200	0,494	Для типа 5

1. Типы покрытий 3 - укладывать плитку с шириной швов не более 5 мм

Изм.	Кол.уч	Лист	№Док.	Подпись	Дата	МК - 58 / 20 - ГП			
						Комплексное благоустройство общественной территории берега р. Исеть вдоль ул. Набережная, на участке от ул. Гагарина до ул. Каменская. г. Каменск-Уральский			
Разработал		Кузнецова			11.2020	1 этап строительства	Стадия	Лист	Листов
Проверил		Кузнецова			11.2020		Р	14	
Н.контроль		Беспалов			11.2020	Ведомость тротуаров, дорожек, площадок	ООО "Каменск - Проект"		

СОГЛАСОВАНО:

Взамен инв. N

Подпись и дата

Инв. N подл.

Существующий массив березы, подлежащий сохранению

Существующий массив пихты, подлежащий сохранению

Проектируемое благоустройство - 2 этап строительства

Исеть

ул. Набережная

Композиция №1

Композиция №2

Композиция №3

Композиция №4

Композиция №3

Композиция №3

1, в шахматном порядке, 35шт.

1, в шахматном порядке, 19шт.

1, в шахматном порядке, 57шт.

1, в шахматном порядке, 57шт.

1, в шахматном порядке, 57шт.

1, в шахматном порядке, 81шт.

1, в шахматном порядке, 115шт.

1, в шахматном порядке, 35шт.

11, 19шт

19, 3шт.

16, 10шт.

17, 8шт.

18, 5шт.

16, 1шт.

10, 7шт.

12, 8шт.

12, 8шт.

3, 4шт.

3, 12шт.

4, 4шт.

4, 19шт.

5, 3шт.

5, 6шт.

5, 6шт.

6, 3шт.

6, 5шт.

7, 14шт.

9, 13шт.

8, 13шт.

8, 9шт.

13, 7шт.

14, 7шт.

15, 7шт.

366,90 м²

79,36

4,00x18=72,00

2,00x11=22,00

2,00x9=18,00

2,00x13=26,00

2,00x26=52,00

2,00x8=16,00

5КЖ

5КЖ

5КЖ

Условные графические изображения

Устройство рабатки (цветника)

Устройство газона

1. Данный лист см. совместно с л. 17,18,19

						МК - 58 / 20 - ГП	
						Комплексное благоустройство общественной территории берега р. Исеть вдоль ул. Набережная, на участке от ул. Гагарина до ул. Каменская. г. Каменск-Уральский	
Изм.	Кол.уч.	Лист	№Док.	Подпись	Дата		
Разработал		Кузнецова			11.2020	1 этап строительства	Стадия: Р; Лист: 15; Листов:
Проверил		Кузнецова			11.2020		
Н.контроль		Беспалов			11.2020	План озеленения	ООО "Каменск - Проект"

СОГЛАСОВАНО:

Взамен инв. N

Подпись и дата

Инв. N подл.

Инв. N подл.	Подпись и дата	Взамен инв. N

СОГЛАСОВАНО:			

а

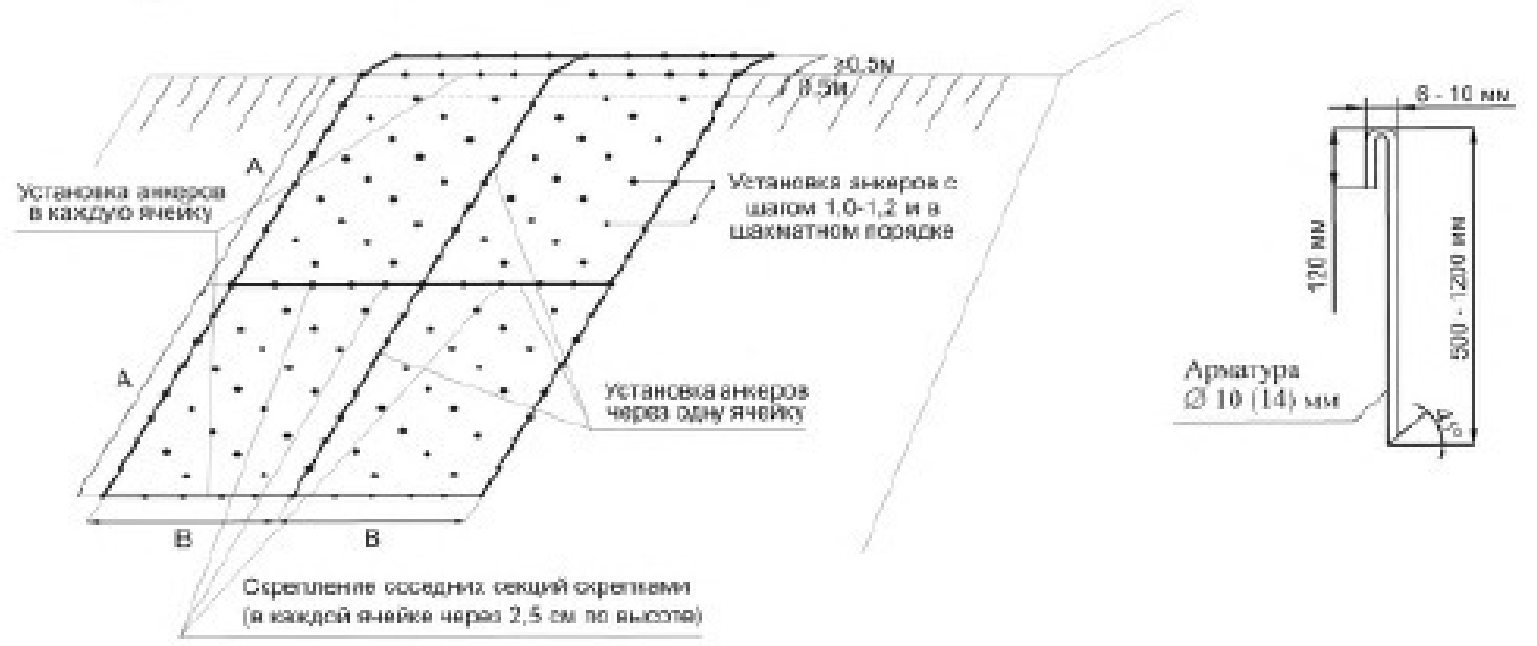

В – ширина каркаса, А – длина каркаса (направление растяжения)

б

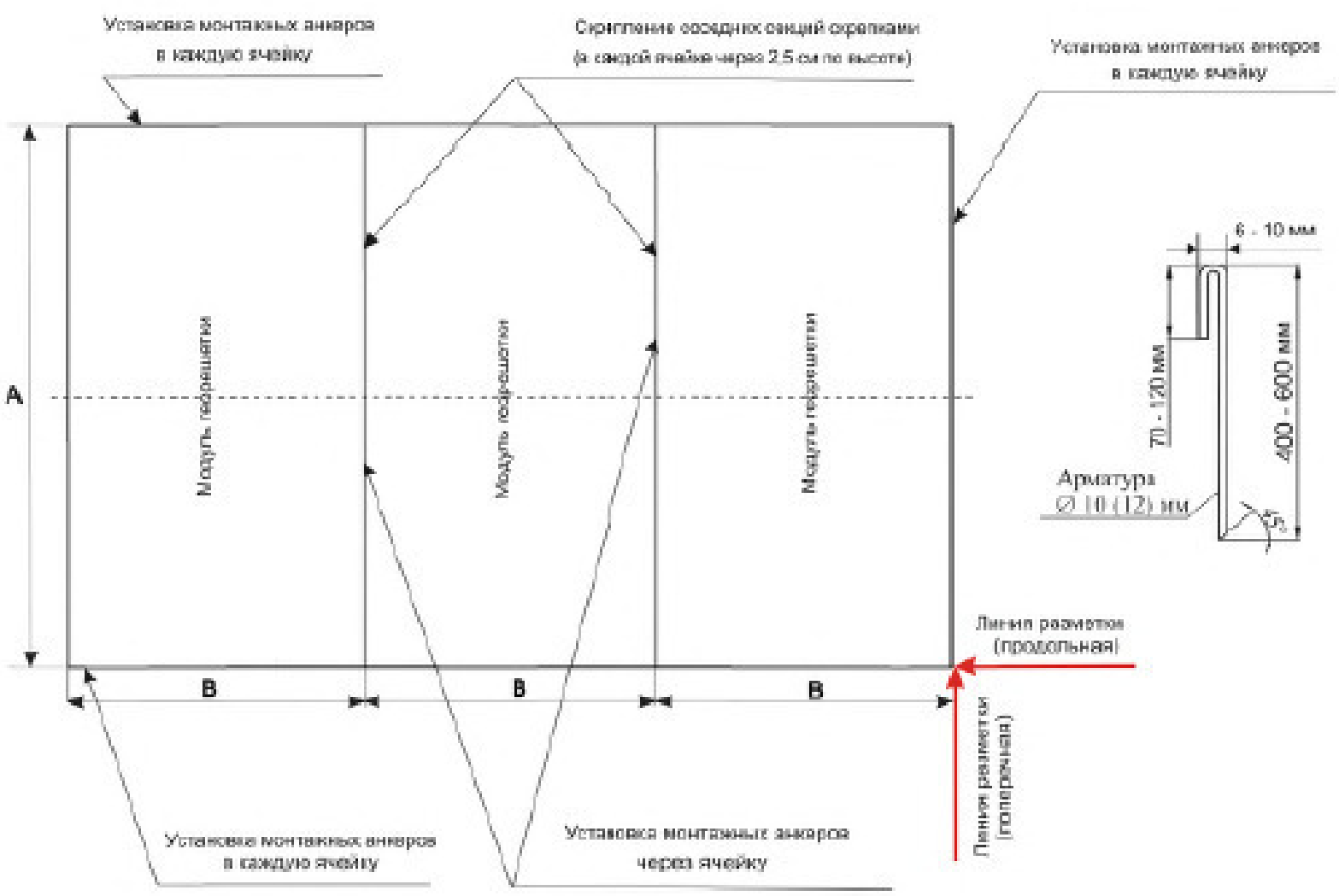

В – ширина модуля, А – длина модуля (направление растяжения)

Рисунок 13 – Типовая схема укладки и крепления георешетки при применении для укрепления откосов (а) и в конструкции дорожной одежды

1. Данный лист см. совместно с л.7

Изм.	Кол.уч	Лист	№Док.	Подпись	Дата	МК - 58 / 20 - ГП			
						Комплексное благоустройство общественной территории берега р. Исеть вдоль ул. Набережная, на участке от ул. Гагарина до ул. Каменская. г. Каменск-Уральский			
Разработал		Кузнецова			11.2020	1 этап строительства	Стадия	Лист	Листов
Проверил		Кузнецова			11.2020		Р	16	
Н.контроль		Беспалов			11.2020	Схема крепления георешетки	ООО "Каменск - Проект"		

Ассортиментная ведомость элементов озеленения

Условное обозначение, позиция на генплане	Наименование породы или вида насаждения	Высота (см)/ Контейнер (л) или ком (см)	Кол.	Примечание
1	Барбарис тунберга сортовой "Atropurpurea", с красными листьями	конт 2-3л	513	ООО «АРТ-Ландшафт»
2	Боярышник кроваво-красный	130-150 см/ ком 60х60м	9	ООО «Лесопитомник Большой Урал»
3	Сирень сортовая "Сенсация",ярко-бордовое с белой каймой цветение	40-60 см	16	ООО «АРТ-Ландшафт»
4	Сирень сортовая "Мишель Бушнер",нежно-фиолетовое цветение	30 см/ конт 2-3л	23	ООО «АРТ-Ландшафт»
5	Сирень сортовая "ЖаннаДарк", белое цветение	40-60 см	15	ООО «АРТ-Ландшафт»
6	Сирень сортовая "Маршал Ланн", фиолетовое цветение, махровая	40-60 см/ конт2-3л	8	ООО «АРТ-Ландшафт»
7	Сирень сортовая "Эдвард Хардин", малиново-фиолетовое цветение	30 см/ конт2-3л	14	ООО «АРТ-Ландшафт»
8	Сирень сортовая "Фирмамент", бледно-голубое цветение	60-80 см/ конт 3-5л	21	ООО «Садовник»
9	Сирень сортовая "Примроуз", бледно-желтое цветение	60-80 см/ конт 3-5л	13	ООО «Садовник»
10	Пузыреплодник калинолистный сортовой "Summer Wine", с красно-коричневыми листьями, крупномер, шар	120-150 см	7	ООО «АРТ-Ландшафт»
11	Рябина сортовая декоративная "Бурка"	более 165 см	19	ООО «АРТ-Ландшафт»
12	Береза сортовая "Разрезнолистная" с плакучей ажурной кроной	150 см/ конт 7,5-10л	16	ООО «АРТ-Ландшафт»
13	Ель колючая сортовая "Изели Фастигиата", быстрорастущая, с компактной кроной	60-100 см/ конт 7,5-16л	7	ООО «Садовник»
14	Ель колючая сортовая "Глаука" (супер блю) с ярко-голубой хвоей	60-80 см/ ком	7	ООО «Садовник»
15	Ель колючая сортовая "Костер" с голубой хвоей	90-110 см/ конт 10-15л	7	ООО «Садовник»
16	Яблоня сибирская (ронетки)", белое цветение	120-150см	11	ООО «АРТ-Ландшафт»

Ассортиментная ведомость элементов озеленения

Условное обозначение, позиция на генплане	Наименование породы или вида насаждения	Высота (см)/ Контейнер (л) или ком (см)	Кол.	Примечание
17	Ива сортовая "Идеал"	40-60 см/ конт 3-5л	8	ООО «АРТ-Ландшафт»
18	Ива сортовая "Швернина" улучшенная	100-120 см/ контейнер	5	ООО «АРТ-Ландшафт»
19	Яблоня сортовая декоративная "Ола" цветение - ярко-розовое, как сакура	60-80 см/ конт 5-7 л	3	ООО «АРТ-Ландшафт»
20	Ива сортовая шаровая "Ломкая"	150-175 см/ контейнер 3-5л	11	ООО «АРТ-Ландшафт»

СОГЛАСОВАНО:

Взамен инв. N

Подпись и дата

Инв. N подл.

Изм.	Кол.уч	Лист	№Док.	Подпись	Дата
Разработал		Кузнецова			11.2020
Проверил		Кузнецова			11.2020
Н.контроль		Беспалов			11.2020

МК - 58 / 20 - ГП

Комплексное благоустройство общественной территории берега р. Исеть вдоль ул. Набережная, на участке от ул. Гагарина до ул. Каменская.
г. Каменск-Уральский

1 этап строительства	Стадия	Лист	Листов
	Р	17	

Ассортиментная ведомость элементов озеления

ООО "Каменск - Проект"

Ассортиментная ведомость элементов озеленения

Условное обозначение, позиция на генплане	Наименование породы или вида насаждения	Высота (см)/ Контейнер (л) или ком (см)	Кол.	Примечание
	Композиция №1		1	
21	Ель колючая сортовая голубая "Fat Albert"	160-180см/ поля	1	ООО «АРТ-Ландшафт»
22	Пузыреплодник сортовой калинолистный "Diable Dor" с красными и пурпурными листьями	80-100 см/ конт.5-7,5л	2	ООО «АРТ-Ландшафт»
23	Дерен сортовой белый "Elegantissima"	60-80 см/ поля	1	ООО «АРТ-Ландшафт»
24	Лапчатка кустарниковая "Курильский чай", желтое цветение	80-100 см/ поля	8	ООО «АРТ-Ландшафт»
	Композиция №2		1	
25	Ель сортовая "Виргата"	80-140см/ контейнер 5-7,5л	1	ООО «Садовник»
26	Сосна сортовая горная "Гном"	80-100см/ контейнер 15л	7	ООО «Садовник»
27	Калина сортовая "Гордовина" крупномер	150-175см	2	ООО «АРТ-Ландшафт»
28	Лапчатка кустарниковая "Orangeade", оранжевое цветение	30-50 см/ контейнер 3л	1	ООО «АРТ-Ландшафт»
	Композиция №3		3	
29	Клён татарский сортовой "Гиннала"	175-200 см	1	ООО «АРТ-Ландшафт»
30	Ель сортовая "Файндонесис"	275-300см/ ком земли в мешковине и в метал.сетке	1	ООО «Садовник»
31	Ель сортовая "Акрокона"	150-175см/ 25л/ком	1	ООО «Садовник»
32	Роза ругоза "rubra", розовое цветение	40-60см/ конт.3л	5	ООО «АРТ-Ландшафт»

Композиция №1

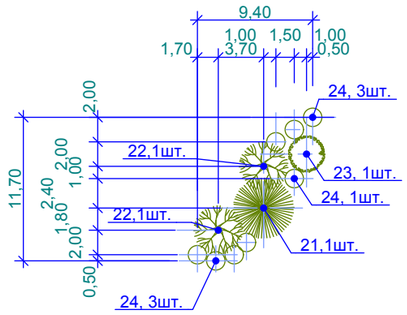

Композиция №2

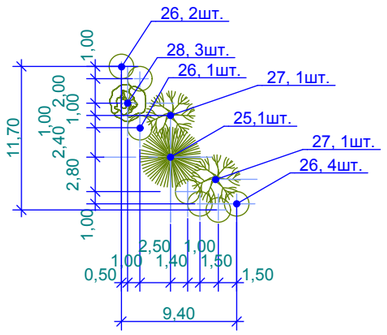

Композиция №3

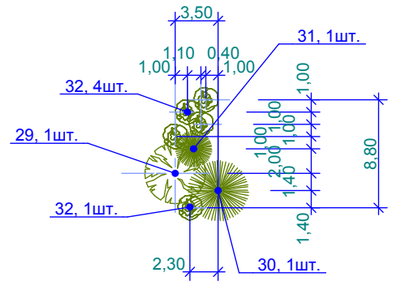

Изм.	Кол.уч	Лист	№Док.	Подпись	Дата
Разработал		Кузнецова			11.2020
Проверил		Кузнецова			11.2020
Н.контроль		Беспалов			11.2020

МК - 58 / 20 - ГП

Комплексное благоустройство общественной территории берега р. Исеть вдоль ул. Набережная, на участке от ул. Гагарина до ул. Каменская.
г. Каменск-Уральский

1 этап строительства	Стадия	Лист	Листов
	Р	18	
Ассортиментная ведомость элементов озеления	ООО "Каменск - Проект"		

СОГЛАСОВАНО:

Взамен инв. N

Подпись и дата

Инв. N подл.

Ассортиментная ведомость элементов озеленения

Условное обозначение, позиция на генплане	Наименование породы или вида насаждения	Высота (см)/ Контейнер (л) или ком (см)	Кол.	Примечание
	Композиция №4		1	
33	Ель колючая сортовая голубая "Hoto"	125-150см/ поля	1	ООО «АРТ-Ландшафт»
34	Калина сортовая "Гордовина" , крупномер, с белым цветением	150-175см/ ОКС	1	ООО «АРТ-Ландшафт»
35	Клен сортовой татарский "Гиннала", осенью - с красными листьями	177-200см	3	ООО «АРТ-Ландшафт»
36	Пузыреплодник калинолистный сортовой "Red Baron", с ярко-красными листьями	80-100см/ конт5-7,5л	6	ООО «АРТ-Ландшафт»

Композиция №4

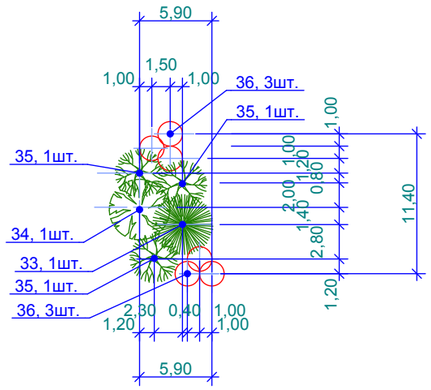

Ведомость элементов озеленения

Поз.	Наименование породы или вида насаждения	Возраст, лет	Кол.	Примечание
	Газон садово-парковый - с посевом газонной травяной смеси (мятлик, овсяница, райграс многолетний)	-	16 270	кв. м
	Рабатка - с посевом цветов		173	кв. м

СОГЛАСОВАНО:

Взамен инв. N

Подпись и дата

Инв. N подл.

Изм.	Кол.уч	Лист	№Док.	Подпись	Дата	**МК - 58 / 20 - ГП**			
						Комплексное благоустройство общественной территории берега р. Исеть вдоль ул. Набережная, на участке от ул. Гагарина до ул. Каменская. г. Каменск-Уральский			
Разработал		Кузнецова			11.2020	1 этап строительства	Стадия	Лист	Листов
Проверил		Кузнецова			11.2020		Р	19	
Н.контроль		Беспалов			11.2020	Ассортиментная ведомость элементов озеления	ООО "Каменск - Проект"		

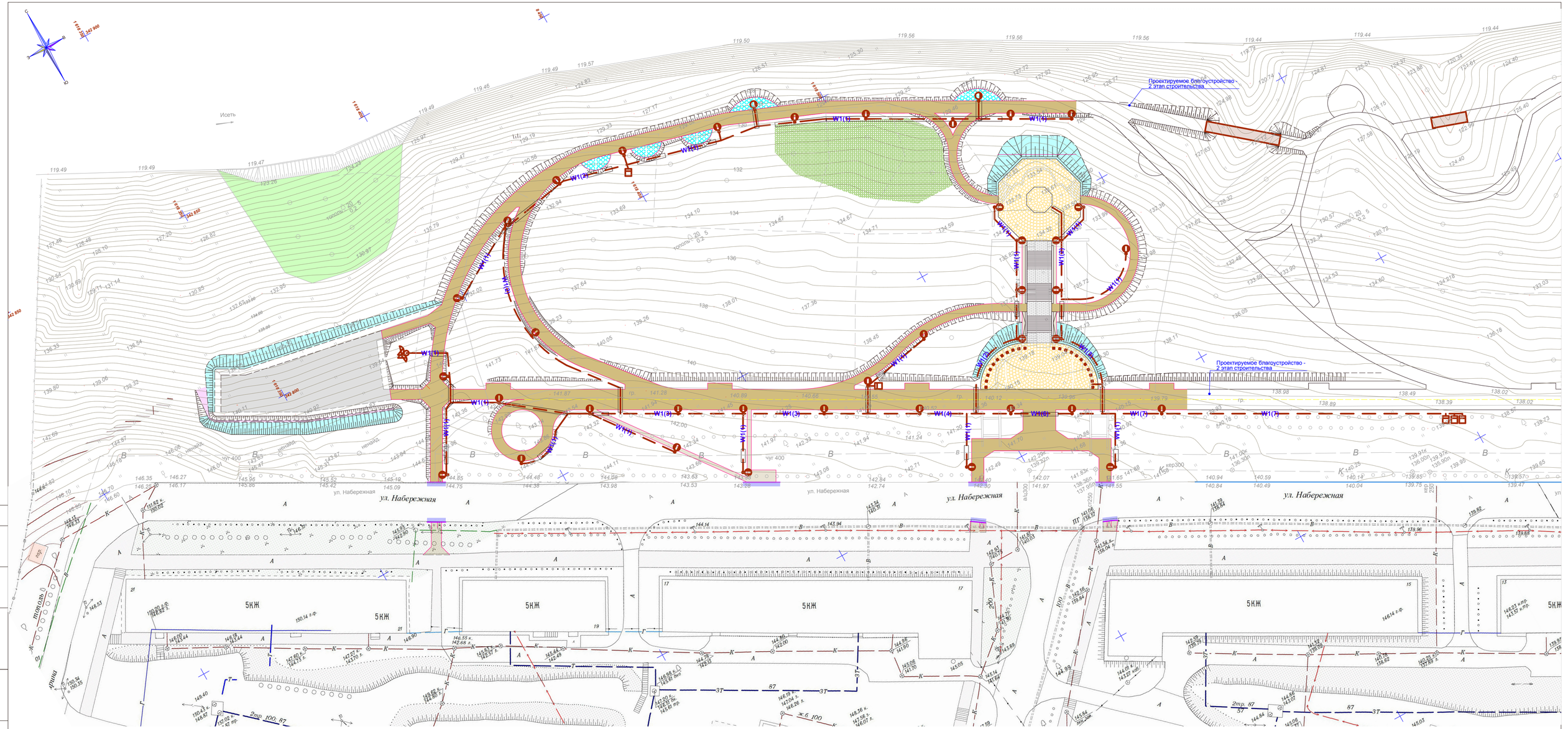

СОГЛАСОВАНО:

Взамен инв. N

Подпись и дата

Инв. N подл.

Изм.	Кол.уч.	Лист	№Док.	Подпись	Дата		
Разработал		Кузнецова					
Проверил		Кузнецова					
Н.контроль		Беспалов					

МК - 58 / 20 - ГП

Комплексное благоустройство общественной территории берега р. Исеть вдоль ул. Набережная, на участке от ул. Гагарина до ул. Каменская. г. Каменск-Уральский

1 этап строительства	Стадия	Лист	Листов
	Р	20	

Сводный план инженерных сетей

ООО "Каменск - Проект"